BELIMO

Technisches Datenblatt C215Q/SZ-T (CQ24A-SZ-T)

2-Weg-Zonenventile mit Drehantrieb
- **Nenndrehmoment 1 Nm**
- **Nennspannung AC/DC 24 V**
- **Ansteuerung stetig DC 0.5 V ... 10 V**
- **Innengewinde**
- **Schnappmontage**

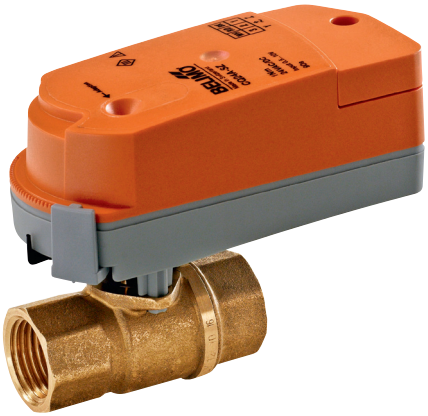

Technische Daten

Ventildaten	Medien	Kalt- und Warmwasser, Wasser mit Glykol bis max. 50% vol.
	Mediumstemperatur	6°C...80°C
	DN	15
	Rp	1/2 ”
	ps	1000 kPa
	Schliessdruck Δps	230 kPa
	Differenzdruck Δpmax	230 kPa
	kvmax	4.5 m³/h
	Rohranschlüsse	Innengewinde nach ISO 7/1
Werkstoffe	Armatur	geschmiedet, Messingkörper
	Flanschdichtfläche	Messing vernickelt
	Spindel	Messing verchromt
	Spindellagerung	O-Ring EPDM
Elektrische Daten	Nennspannung	AC/DC 24 V
	Nennspannung Frequenz	50/60 Hz
	Funktionsbereich	AC 19.2...28.8 V / DC 21.6...28.8 V
	Leistungsverbrauch Betrieb	0.3 W
	Leistungsverbrauch Ruhestellung	0.15 W
	Leistungsverbrauch Dimensionierung	0.6 VA
	Anschluss Speisung / Steuerung	Klemmen 2.5 mm² (Kabel Ø 6.3...6.8 mm, dreiadrig)
	Parallelbetrieb	Ja
Funktionsdaten	Drehmoment Motor	1 Nm
	Stellsignal Y	DC 0.5...10 V
	Stellsignal Y Hinweis	Eingangswiderstand 100 kΩ
	Handverstellung	möglich, durch Demontage des Antriebs
	Laufzeit Motor	90 s (kvmax = 4.5)
	Schallleistungspegel Motor max.	35 dB (A)
	Stellungsanzeige	ja
	kvs (Werkseinstellung)	4 m³/h
	kvs-Einstellung	0.25 / 0.4 / 0.63 / 1 / 1.6 / 2.5 / 4 (4.5 ohne Endstop Clip)
Sicherheit	Schutzklasse IEC/EN	III Schutzkleinspannung
	Schutzart IEC/EN	IP40
	EMV	CE gemäss 2004/108/EG
	Zertifizierung IEC/EN	geprüft nach: IEC/EN 60730-1 und IEC/EN 60730-2-14
	Wirkungsweise	Typ 1
	Bemessungsstossspannung Speisung / Steuerung	0.8 kV
	Verschmutzungsgrad der Umgebung	3
	Umgebungstemperatur	5°C...40°C
	Lagertemperatur	-7°C...50°C
	Umgebungsfeuchte	95% r.H., nicht kondensierend
	Wartung	wartungsfrei
Gewicht	Gewicht ca.	0.3 kg

Sicherheitshinweise

- Das Gerät ist für die Anwendung in stationären Heizungs-, Lüftungs-, sowie Klimaanlagen konzipiert und darf nicht für Anwendungen ausserhalb des spezifizierten Einsatzbereiches, insbesondere nicht in Flugzeugen und jeglichen anderen Fortbewegungsmitteln zu Luft, verwendet werden.
- Die Montage hat durch geschultes Personal zu erfolgen. Bei der Montage sind die gesetzlichen und behördlichen Vorschriften einzuhalten.
- Das Gerät darf nur im Herstellerwerk geöffnet werden. Es enthält keine durch den Anwender austauschbaren oder reparierbaren Teile.
- Das Gerät enthält elektrische und elektronische Komponenten und darf nicht als Haushaltmüll entsorgt werden. Die örtliche und aktuell gültige Gesetzgebung ist zu beachten.

Produktmerkmale

Direktmontage
Werkzeugfreie Schnappmontage
Der Antrieb kann mit Handdruck auf das Ventil gesteckt werden (Achtung! nur vertikale Bewegung). Stifte müssen mit den Löchern auf dem Flansch übereinstimmen.
Die Montagelage bezogen auf das Ventil ist in 180°-Schritten wählbar. (2 x möglich)

Handverstellung
Antrieb ausklicken und mit Hilfe des Antriebes Ventilspindel drehen.

Einstellbarer Drehwinkel
Der Drehantrieb kann ab 86° (A, 100%) in 2,5°-Schritten verstellt werden. Die Skala entspricht 5...100% vom kvs-Wert. Die kvs-Werte sind auf der Skala in 7 Schritten gekennzeichnet.

Hohe Funktionssicherheit
Der Antrieb ist überlastsicher, benötigt keine Endschalter in Zwischenstellungen und bleibt am Anschlag automatisch stehen (Ruhestellung).

kvs-Einstellung
Endstop Clip entfernen und an gewünschter Stellung platzieren (ohne Endstop Clip kvs = 4.5 m³/h).

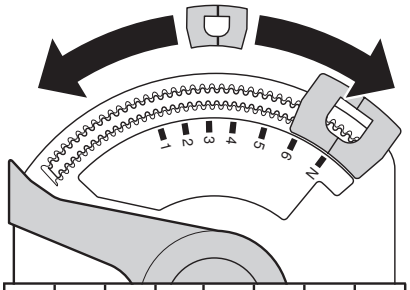

No	1	2	3	4	5	6	N
kvs	0.25	0.4	0.63	1	1.6	2.5	4

Zubehör

	Beschreibung	Typ
Mechanisches Zubehör	Gehäuseabdeckung weiss	ZCQ-W
	Rohrverschraubung, zu Regel-Kugelhahn DN 15	ZR2315

Elektrische Installation

Anschlussschemas

AC/DC 24 V, stetig

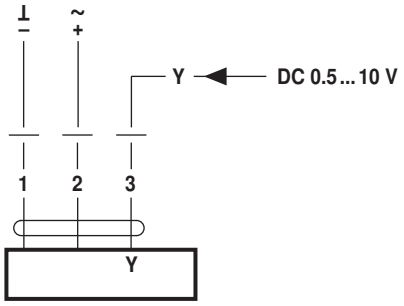

Anzeige- und Bedienelemente

(1) Drucktaste und LED-Anzeige gelb
Leuchtend: Drehwinkeladaption aktiv
Taste drücken: Auslösen der Drehwinkeladaption, nachher Normalbetrieb

Installationshinweise

Empfohlene Einbaulagen

Der Kugelhahn kann stehend bis liegend eingebaut werden. Es ist nicht zulässig, den Kugelhahn hängend, d.h. mit der Spindel gegen unten, einzubauen.

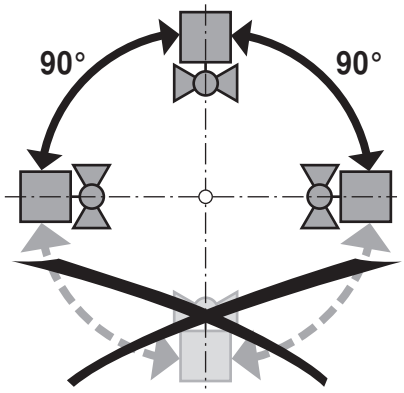

Installationshinweise

Anforderungen an die Wasserqualität

Die Bestimmungen gemäss VDI 2035 bezüglich Wasserqualität sind einzuhalten. Kugelhahnen sind Regelorgane. Damit sie die Regelaufgaben auch längerfristig erfüllen können, werden Schmutzfilter empfohlen.

Wartung

Kugelhahnen und Drehantriebe sind wartungsfrei.
Bei allfälligen Servicearbeiten am Stellgerät ist die Stromversorgung des Drehantriebes auszuschalten (elektrische Kabel bei Bedarf lösen). Die Pumpen des entsprechenden Rohrleitungsstückes sind auszuschalten und die zugehörigen Absperrschieber zu schliessen (bei Bedarf auskühlen lassen und den Systemdruck auf Umgebungsdruck reduzieren).
Eine erneute Inbetriebnahme darf erst wieder erfolgen, nachdem Kugelhahn und Drehantrieb vorschriftsgemäss montiert und die Rohrleitungen fachmännisch gefüllt worden sind.

Durchflussrichtung

Durchflussrichtung in beide Richtungen möglich.

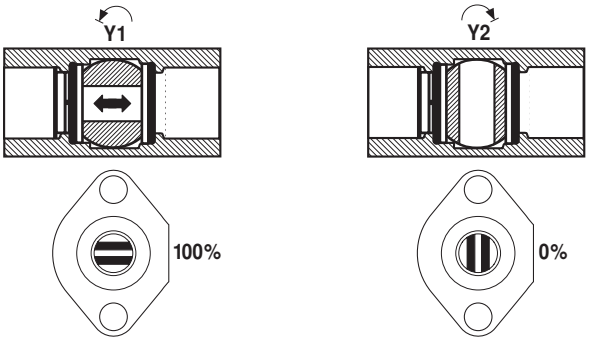

Abmessungen [mm]

Massbilder

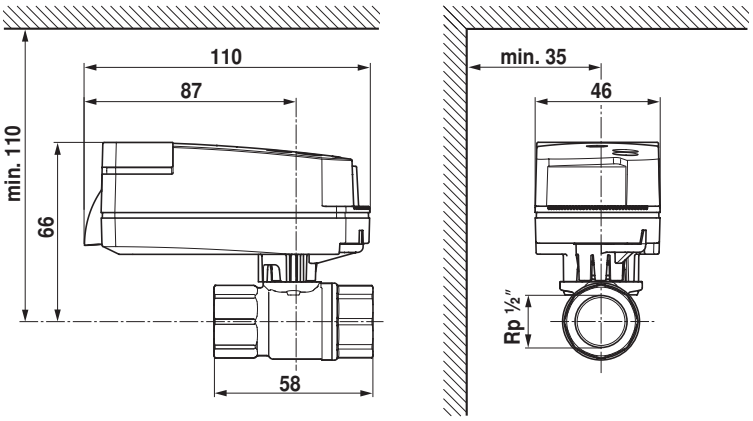

Weiterführende Dokumentationen

- Montageanleitungen Antriebe bzw. Drehventile und Drosselklappen

71406-00001.F

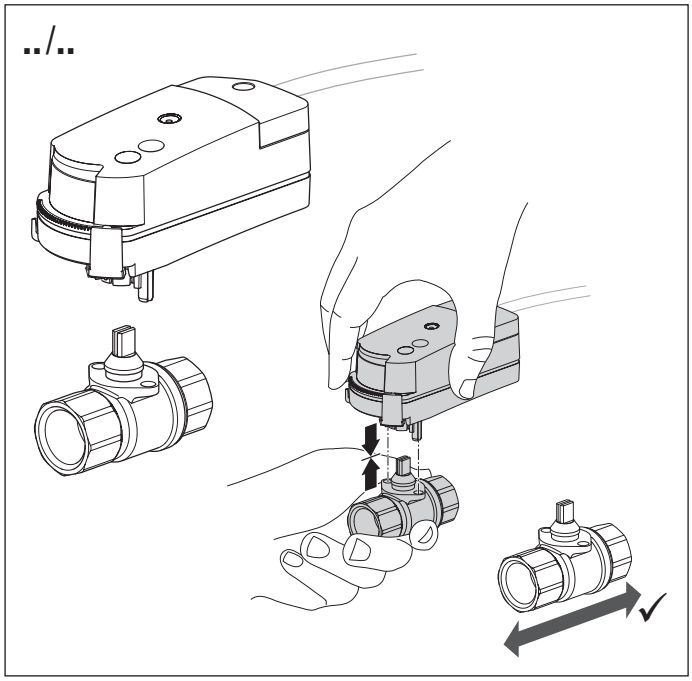

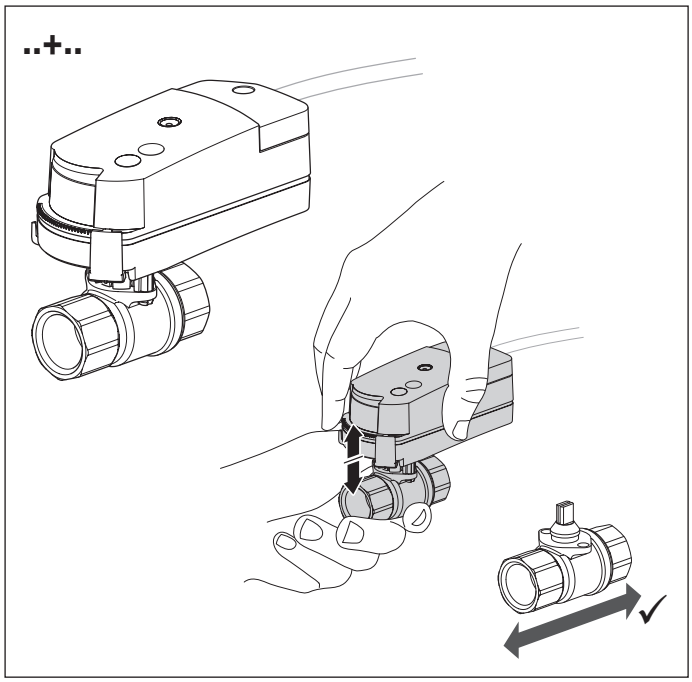

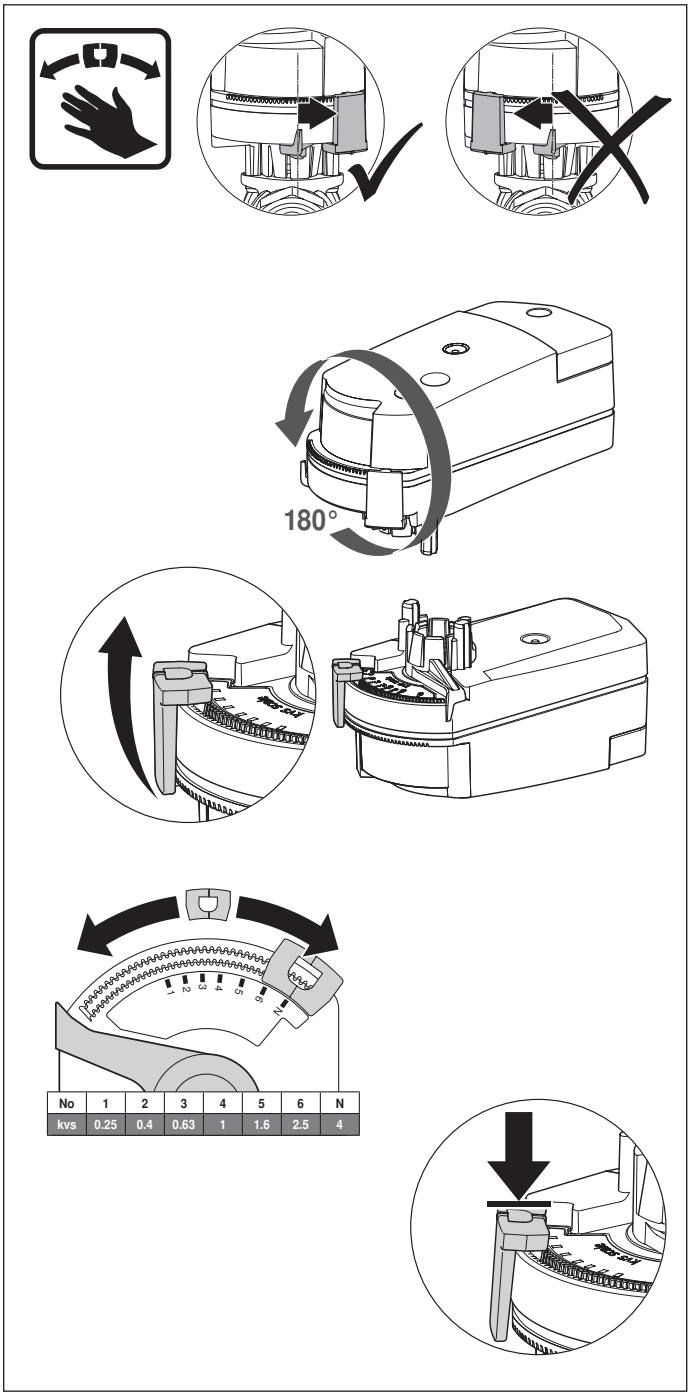

No	1	2	3	4	5	6	N
kvs	0.25	0.4	0.63	1	1.6	2.5	4

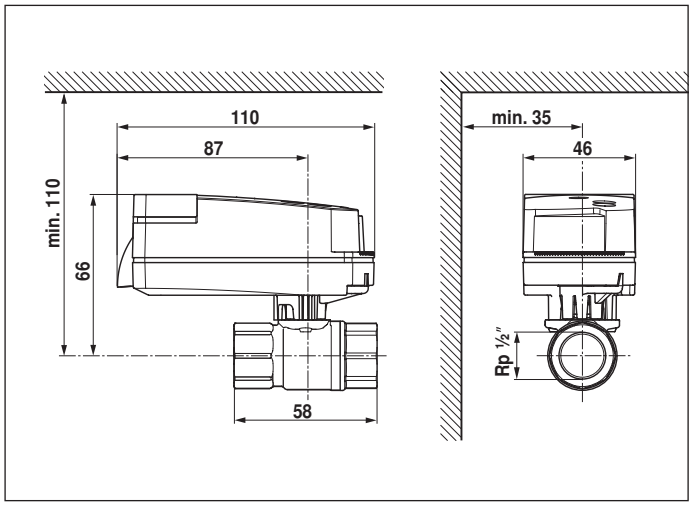

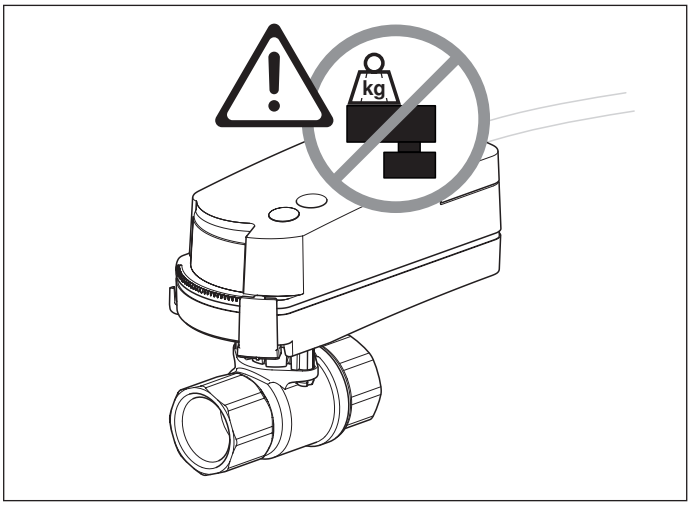

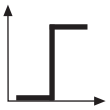

AC 24 V / DC 24 V

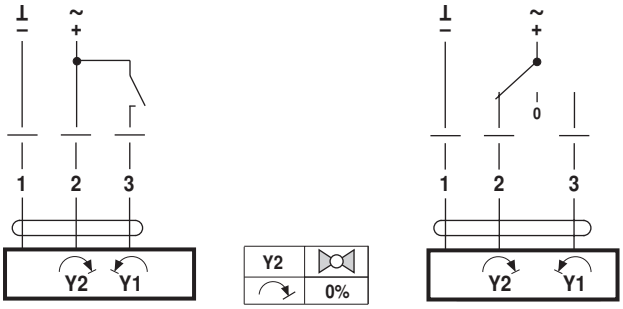

AC 100 ... 240 V ⚠

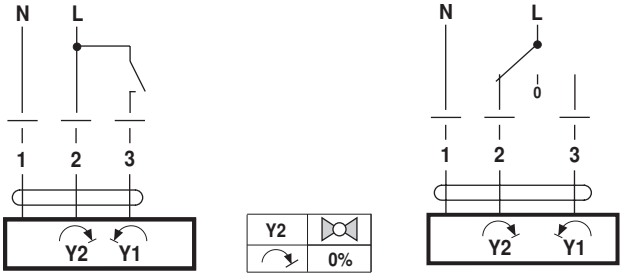

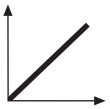
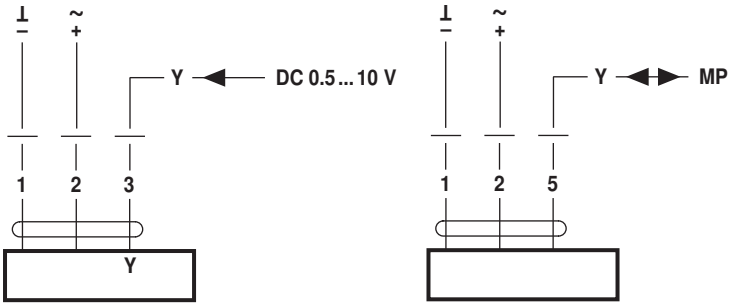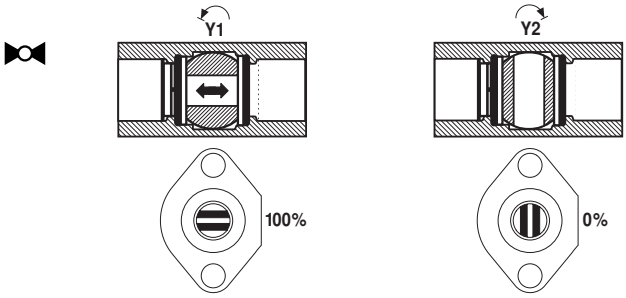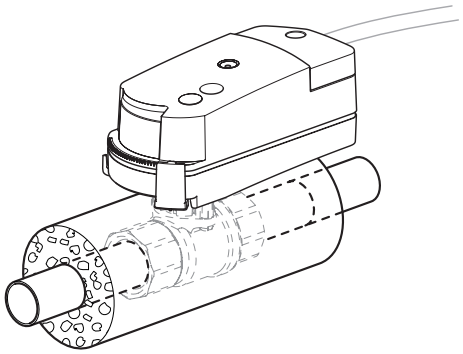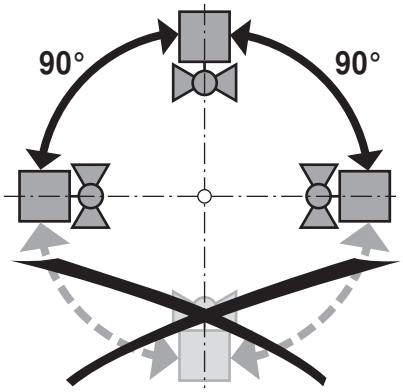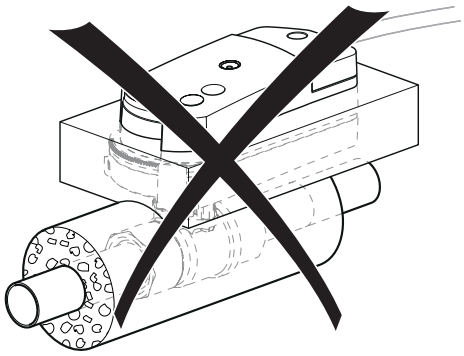
AC 24 V / DC 24 V