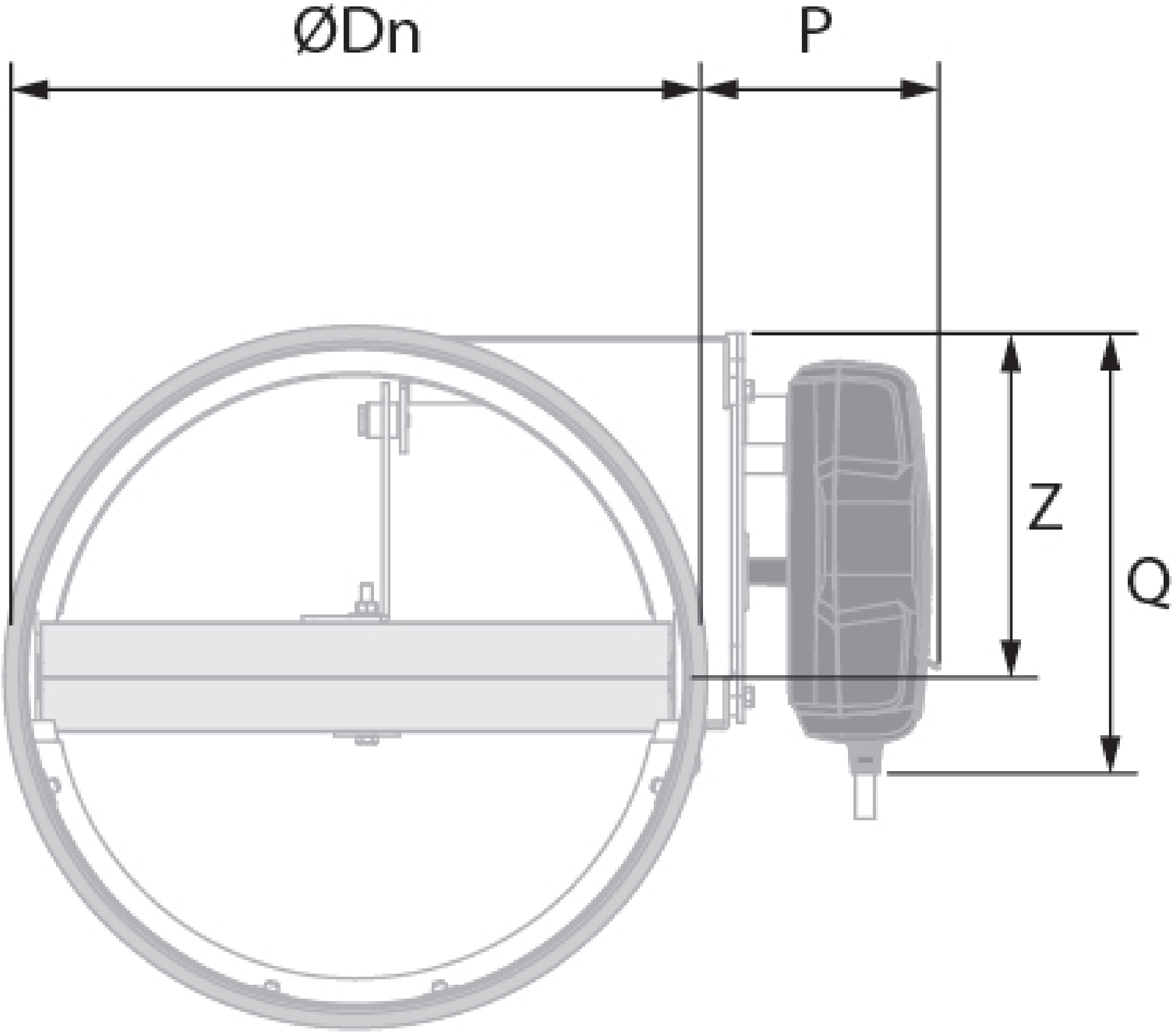
ØDn
P
Z
Q