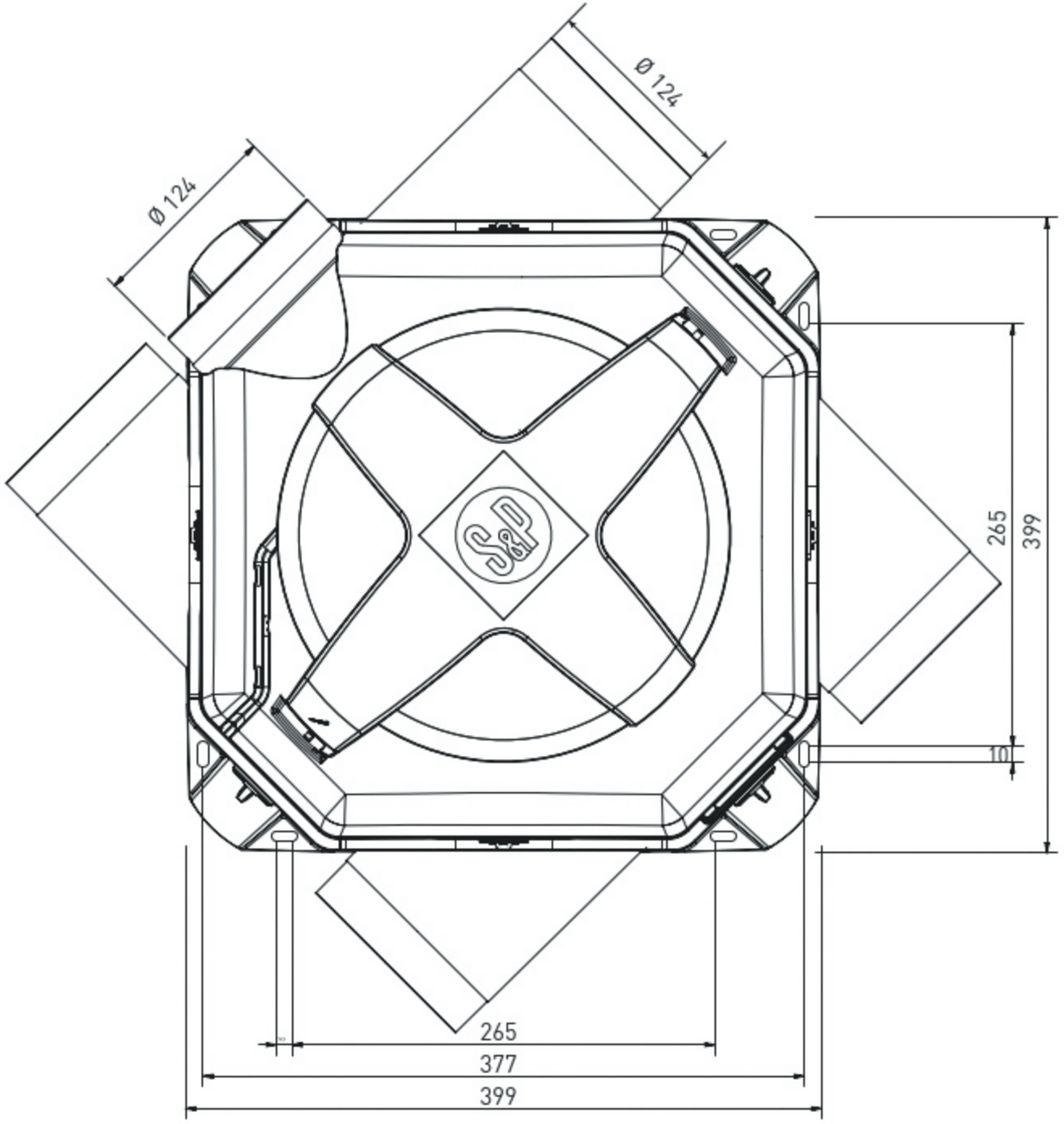
Ø 124
Ø 124
265
399
10
265
377
399

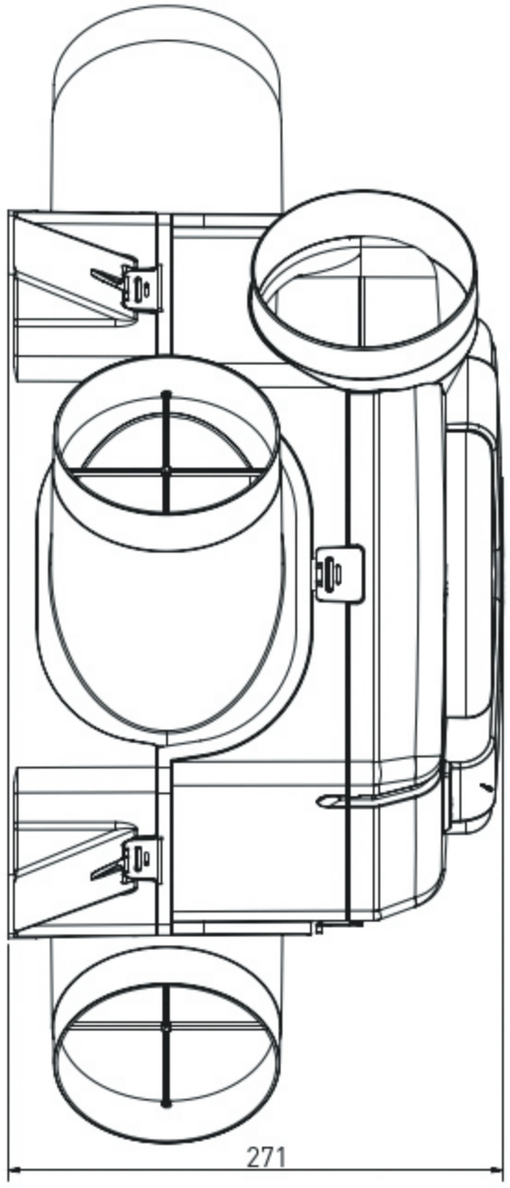
271